Käyttöohje • Bruksanvisning • Kasutusjuhend • Operating manual
Инструкция по эксплуатации

Harmaja

FIN
3 - 8 Pikalämmittäjät
Harmaja

SWE
9 - 14 Effektiva täljstenkaminer
Harmaja

EST
15 - 20 Kiirsoojendid
Harmaja

ENG
21 - 26 Quick heaters
Harmaja

RUS
27 - 32 Конвекционные камины
Harmaja

	A		B		C
	kg	lbs/USA	kg	lbs/USA	
HARMAJA (R)	8,5	18,7	2,8	6,1	3
HARMAJA KTU (R)	8,5	18,7	2,8	6,1	3
HARMAJA KTU T (R)	8,5	18,7	2,8	6,1	3
HARMAJA T (R)	8,5	18,7	2,8	6,1	3
HARMAJA 2	8,5	18,7	2,8	6,1	3
HARMAJA 2 KTU	8,5	18,7	2,8	6,1	3
HARMAJA 2 KTU T	8,5	18,7	2,8	6,1	3
HARMAJA 2 T	8,5	18,7	2,8	6,1	3

A = (KG) POLTETTAVA PUUMÄÄRÄ / BRÄNNBAR VEDMÄNGD / PÕLETATAV PUIDUKOGUS
TOTAL AMOUNT OF WOOD THAT MAY BE BURNED / СЖИГАЕМЫЙ ОБЪЕМ ДРОВ, (КГ)
B = (KG) LISÄTTÄVÄ PANOS / YTTERLIGARE LADDNING / LISATAV KOGUS
AMOUNT OF WOOD IN ONE LOAD / ДОБАВЛЯЕМАЯ ЗАКЛАДКА ДРОВ, (КГ)
C = PESÄLLISTEN LUKUMÄÄRÄ / ANTAL YTTERLIGARE LADDNINGAR / LISAMISTE ARV
NUMBER OF LOADS / КОЛИЧЕСТВО ДОБАВЛЕНИЙ

Tervetuloa Tulikivi-tuotteen käyttäjäksi

Onnittelemme erinomaisesta tuotevalinnasta. Toivomme sinulle paljon lämpöisiä hetkiä Tulikivi-tuotteen äärellä. Noudattamalla näitä käyttöohjeita tulisija toimii suunnitellulla tavalla palaen puhtaasti sekä lämmittäen tasaisesti ja pitkään.

Haluamme kehittää tuotteitamme ja toimintaamme vastaamaan asiakkaiden tarpeita parhaalla mahdollisella tavalla. **Ole hyvä ja täytä Tulikivi-takuukortti osoitteessa www.tulikivi.com/owner.**

Tulikivi-tulisijoja ei suositella liitettäväksi usean tulisijan yhteiseen hormiin. Tulisijan asennuksen, käytön, nuohouksen ja käytettävän polttoaineen suhteen on aina noudatettava kansallisia, alueellisia ja paikallisia määräyksiä. Ole huolellinen käyttäessäsi tulisijaa. Älä sulje hormipeltiä ja ilmanohjausaukkoja liian aikaisin, koska silloin saattaa muodostua vaarallista häkäkaasua!

Käyttöönotto

POLTTOAINE

Polttoaineena suositellaan käytettäväksi vain puuklapeja. Poltettavaksi soveltuvat kaikki puulajit. Käytä vain kuivaa puuta (kosteus alle 20 %). Tuo poltettavat puut edellisenä päivänä huoneen lämpöön, jolloin ne lämpiävät ja niiden pinta ehtii kuivahtaa. Käytä klapeja, joiden läpimitta on noin 4-10 cm. Suositeltava pituus on 25-33 cm. Halkaise aina pyöreät puut.

Tulisijaa ei ole tarkoitettu roskien eikä jätteen polttoon. Älä käytä nestemäisiä polttoaineita edes tulisijan sytytykseen!

KUIVATTAMINEN

Anna tulisijan kuivua asennuksen jälkeen 3 - 4 päivää huoneenlämmössä (+ 20 °C) tulipesän luukun ja huoltoluukun sekä ilmansäätimen ja hormipellin (mikäli asennettu) ollessa avoimena. Pidä konvektiokierto avoimena (Harmaja/R).

SISÄÄNAJO

Kuivattamisen jälkeen tulisijan sisäänajovaihe kestää 3 - 4 päivää. Ensimmäisenä päivänä lämmitä tulisijaa neljännespesällisellä (n. 1 kg) kuivia puita (**kuva 1**). Polta puut loppuun ja anna tulisijan jäähtyä. Seuraavana päivänä lämmitä tulisijaa puolella pesällisellä (n. 2 kg) ja anna tulisijan taas jäähtyä. Kolmantena päivänä polta tulisijassa yksi täysi pesällinen (n. 4 kg, **kuva 4**) ja anna tulisijan vielä jäähtyä. Näin olet suorittanut tulisijan sisäänajon.

GRILLIRITILÄ

Tulisijassa on vakiovarusteena grilliritilä. Kätevä ritilä mahdollistaa ruoan valmistuksen ja paistamisen takan tulipesässä. Lämmityksen aikana grilliritilä on poistettava tulipesästä.

Palamisilman säätöasennot

Palamisen vaihe	A/B
Sytytysvaihe	Auki/Auki
Palamisvaihe	Auki/Auki
Hiillosvaihe	Auki/Kiinni
Hiillos sammunut	Kiinni/Kiinni

A, Ilmansäätimen asento (säädin huoltoluukun yhteydessä).
B, Tulipesän luukun ilmansäätimen asento.

SYTYTYS JA LÄMMITYS

Ennen sytytystä varmista, että arina on puhdas ja tuhka-astia ei ole täynnä. Lämmityksen aikana pidä tuhka-astia paikallaan ja huoltoluukku suljettuna. Turvallisuussyistä käsittele tuhkaa vain kun se on jäähtynyttä. Puhdasta puutuhkaa voi käyttää puutarhakasveille.

Avaa hormipelti, takkaluukun (mikäli kyseessä on suora luukku, **kuva 2**) ja huoltoluukun ilmansäädin (**kuva 3**) täysin avoimeksi. Lisäksi katkaise liesituuletin ja koneellinen ilmastointi ennen sytytystä.

Mikäli tulisija on ollut pitkään käyttämättömänä, tarkista hormin veto. Purista pala paperia kevyesti palloksi. Aseta se arinalle, sytytä ja sulje luukku (**kuva 5**). Jos liekki on kirkas ja pystysuuntainen, hormissa on riittävä veto. Huonoissa veto-olosuhteissa hormin ilman voi saada liikkeelle puhaltamalla lämmintä ilmaa hiustenkuivaajalla tai lämpöpuhaltimella tai polttamalla hieman paperia nuohousluukussa uunin alaosassa.

Uunissa poltettava maksimimäärä puita lämmityskertaa kohti on 8,5 kg puuta/lämmityskerta. Puut voidaan polttaa 2 - 3 erässä.

Sytytettäessä ota ensimmäisen pesällisen klapeista noin viidennes ja pilko ne ohuiksi halkaisijaltaan noin 1 - 2 cm paksuiksi pilkkeiksi. Lado polttopuut ilmavasti ristikkäin arinalle. Lopuksi aseta pienet sytytyspuut edellisten päälle poikittain ja sytytyspala, palanen tuohta tai paperia niiden alle (**kuva 6**). Sytytä ja sulje luukku.

Mikäli takkauuni on varustettu sytytyspellillä, peltiä pidetään avoimena 5 - 10 minuuttia sytytyksen yhteydessä. Pelti voidaan avata myös puita lisättäessä, jolloin se suljetaan heti kun puut on lisätty.

Sytytyspellin auki pitäminen pitempiä aikoja polton aikana voi nostaa hormin lämpötilan niin korkeaksi, että hormi ylikuumenee ja vaurioituu tai aiheuttaa tulipalovaaran.

Kun edellinen panos on palanut lähes hiillokselle ja näkyvissä on vain pienet mutta selvät liekit, voidaan puita lisätä. Normaalin polton aikana suositeltava lisäysten määrä on 2 kertaa.

Tulipesän luukku ja huoltoluukku on käytön aikana pääsääntöisesti pidettävä suljettuina. Poikkeuksena ovat tässä ohjeessa esitetyt sytytys, lisäys ja jäännöshiilien poltto.

LÄMMITYKSEN LOPETUS

Kun viimeinen panos on palanut hiillosvaiheeseen sulje takkaluukun ilmansäädin. Vedä sen jälkeen sopivalla työkalulla tulipesän reunoilla oleva hiillos arinan päälle. Näin hiillos palaa tehokkaasti (**kuva 7**). Kohenna hiiliä pari kertaa, kunnes hiilet ovat palaneet loppuun. Tämän jälkeen aseta huoltoluukun ilmansäädin kiinni asentoon. Lopuksi, sulje hormipelti.

Muista! Häkä on hajuton mauton ja väritön kaasu, joten ole huolellinen.

Lämmityksen aikana ja vielä pitkälle sen jälkeenkin uunin pinnat ja sisäosat saattavat olla polttavan kuumia. Uunin pinnat ovat kuumimmillaan 2 - 3 tuntia sen jälkeen kun lämmitys on lopetettu. Tämän vuoksi ja ylilämmityksen välttämiseksi seuraa käyttöohjetta.

Älä säilytä palavasta materiaalista valmistettuja esineitä uunin päällä, kransseilla tai uunin välittömässä läheisyydessä.

1.

2.

3.

4.

5.

6.

7.

8.

Puhdistus ja huolto

ENNEN LÄMMITYSTÄ

Puhdista tulipesä tuhkasta ennen jokaista lämmityskertaa. Tarkista, ettei tuhkalaatikko ole täynnä ja tyhjennä se mikäli tarpeen. Tuhkalaatikon tyhjennyksen yhteydessä tuhkalaatikon alusta kannattaa puhdistaa, ettei irtotuhka kasaudu laatikon alle.

Jos käytät imuria, on siihen ehdottomasti hankittava tuhkan imurointiin tarkoitettu lisävaruste. Turvallisuussyistä tee huoltotoimenpiteitä vain, kun tulisija ja tuhka ovat kunnolla jäähtyneitä.

VUOLUKIVIPINNAN PUHDISTUS

Puhdista tulisija aina jäähtyneenä. Säännöllisen siivouksen yhteydessä pyyhi tulisijan pinta laimealla astianpesuvedellä. Tahroja voi hangata astianpesuaineeseen kostutetulla liinalla. Anna pesuaineen vaikuttaa hetken, huuhdo ja kuivaa kivipinta huolellisesti. Hankalat rasvatahrat ja steariini lähtevät sileältä vuolukivipinnalta Tulikivi Cleaning Agent 4 -vuolukiviuuninpuhdistusaineella, jota voit tilata Tulikiveltä tai Tulikivi-jälleenmyyjältäsi. Noudata pakkauksessa olevia ohjeita. Rasva ja steariini lähtevät myös autovaraosaliikkeissä ja huoltoasemilla myytävällä jarru- ja kytkinosien puhdistussprayllä. Urapinta on paras puhdistaa pehmeällä metalliharjalla.

Sileältä vuolukivipinnalta tahroja voidaan poistaa hiekkapaperilla, karkeus 400. Hiekkapaperi auttaa myös pienten naarmujen poistossa. Hio vuolukivipintaa varoen. Hionnan rajat voi häivyttää hiomalla kiven pinnan seuraaviin saumoihin saakka. Puhdista hionnan jälkeen kivipinta haalealla vedellä ja kuivaa se huolellisesti.

TULIKIVI COLOR –PINNAN PUHDISTUS

Tulikivi Color pinnoitetta käytetään vuolukivisten tulisijojen pinnoittamiseen. Puhdista tulisija aina kylmänä. Säännöllisen siivouksen yhteydessä imuroi pinta ja pyyhi pölyt nihkeällä rätillä. Tarvittaessa pyyhi tulisijan pinta laimealla astianpesuvedellä. Huomaa, että pinnoitetta ei saa hangata voimakkaasti. Tasoita hankausjälki sienellä koko kiven yli, niin saat häivytettyä mahdolliset värierot varsinkin Tulikivi Color Dark -pinnassa. Vaaleasta Tulikivi Color -pinnasta tuoreita rasvatahroja voi poistaa Tulikivi Care Cleaning Agent -vuolukiven puhdistusaineella. Noudata pakkauksessa olevia ohjeita. Huomaa, että Tulikivi Color Dark -pintaa ei saa puhdistaa Tulikivi Care Cleaning Agent -puhdistusaineella. Pinttyneet rasvatahrat vaativat puhdistuksen ja paikkauksen. Tulikivi Color -pinnoitteen käyttöohje on Tulikivi Color -pakkauksessa.

LUUKUN LASIN JA KEHYKSEN PUHDISTUS

Tulikivi-tulisijojen luukut on suunniteltu siten, että ilmavirtaus huuhtelee lasia sisältäpäin pitäen sen kirkkaana. Mikäli lasipintaan kuitenkin tarttuu nokea, kannattaa se puhdistaa heti, kun tulisija on jäähtynyt.

Tuhka on aina saatavilla oleva ja ekologinen puhdistusaine. Ota kostutettuun talouspaperiin hieman hienoa tuhkaa tuhka-astiasta ja hankaa sillä kevyesti lasin nokeentunutta kohtaa. Puhdista tämän jälkeen lasi kostealla talouspaperilla ja lopuksi kuivaa lasi huolellisesti.

Luukun kehyksen puhdistamiseen voit käyttää laimeaa astianpesuainevettä. Älä käytä liuotinpohjaisia puhdistusaineita.

Valmistaja ei vastaa uunin rakenteisiin ilman valtuutusta ja hyväksyntää tehdyistä muutoksista tai lisäyksistä. Vain valmistajan hyväksymien ja asianmukaisesti asennettujen lisä- ja varaosien käyttö on sallittu.

SÄÄNNÖLLINEN NUOHOAMINEN

Tulisija täytyy nuohota säännöllisesti vähintään kerran vuodessa. Tulisijan nuohouksessa on aina noudatettava kansallisia, alueellisia ja paikallisia määräyksiä. Suojaa uuni ja uunin ympäristö likaantumiselta nuohouksen aikana. Avaa nuohousluukut huolellisesti, etteivät niissä olevat tiivisteet vaurioidu. Nuohouksen jälkeen varmista, että nuohousluukut ja tuhka-astia tulevat kunnolla paikoilleen. Sulje takkaluukku.

Puhdistettaessa tulisijan on oltava ehdottomasti kylmä. Suositeltavaa on pyytää nuohoojaa puhdistamaan tulipesä nuohouksen yhteydessä.

Toiminta häiriötilanteissa

Koneellinen ilmanvaihto saattaa väärin säädettynä aiheuttaa veto-ongelmia, varsinkin jos kysymyksessä on pelkkä koneellinen poisto. Tehokas liesituuletin aiheuttaa alipainetta, joka estää tulisijan hyvän vedon.

Matalapaine, kosteus tai kova tuuli voivat synnyttää hormiin vetoa haittaavan ilmalukon. Matalapaineella veto on aina huonompi kuin hyvällä säällä tai talvipakkasella.

Hormiin kertyy helposti kosteutta silloin, kun uuni on ollut pitkään lämmittämättä. Kesäaikaan pääset tästä ongelmasta niin, että pidät peltiä hieman avoimena, kun asunto on pitkään tyhjillään. Näin kosteus ei pääse kondensoitumaan hormiin.

Huonon vedon syy saattaa löytyä talon ympäristöstäkin. Jos uuni ei vedä kunnolla tietystä ilmansuunnasta tuullessa, syy ei ole hormin eikä uunin. Syynä saattaa olla talon lähellä oleva puu, sankka metsä, iso mäki tai rinne, joskus jopa katon muoto. Tähän ongelmaan saattaa auttaa puiden kaataminen, piipun korottaminen tai uunin käytön rajoittaminen haitallisen tuulen vallitessa.

Käyttäessäsi useampaa tulisijaa yhtä aikaa huolehdi, että ilmanvaihto on riittävä.

KUN UUNI EI VEDÄ TAI SAVUTTAA KÄYTÖN AIKANA

- Sulje ilmastointi, liesituuletin ja keskuspölynimuri.
- Tarkista, että hormipelti on auki.
- Avaa ulko-ovi tai ikkuna.
- Raota takkaluukkua.
- Tarkista, että palamisilman tuloaukot ovat auki myös talon ulkopuolella, jos palamisilma on johdettu ulkoa.
- Mikäli toimenpiteet eivät auta, ota yhteyttä nuohoojaan tai valtuutettuun Tulikivi-edustajaan.

NOKIPALON SATTUESSA

- Sulje ilmansäädin.
- Pidä takkaluukku suljettuna.
- Ota ehdottomasti yhteyttä paikalliseen paloviranomaiseen, vaikka nokipalo olisi sammunut.
- Tulta ei saa ryhtyä sammuttamaan vedellä.
- Nokipalon jälkeen nuohoojan on tarkistettava sekä tulisija että hormi ennen seuraavaa lämmitystä.

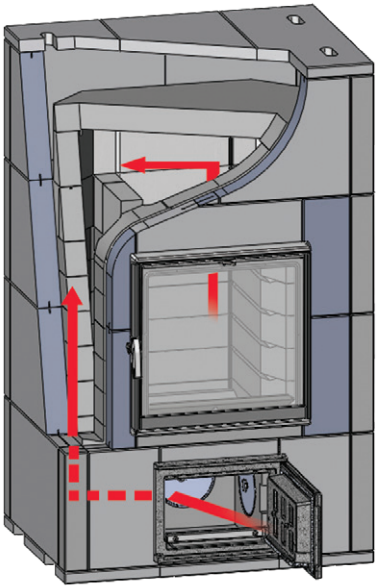

1

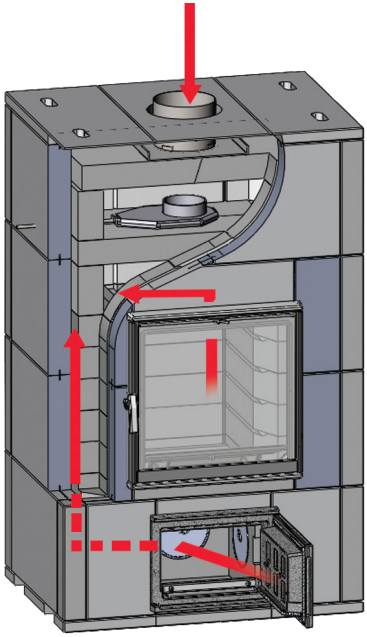

2

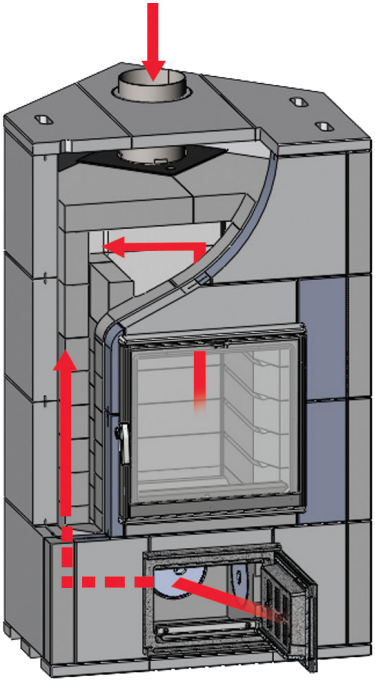

3

Tulisijan kaikki kanavat on nuohottava kerran vuodessa oheisten piirrosten mukaisesti.

1 = Nuohous, takkauuni
2 = Nuohous, takkauuni/päältäliitos
3 = Nuohous, kulmatakkauuni/päältäliitos

Tack för att du köpt en produkt från Tulikivi

Vi gratulerar dig till ett utmärkt produktval. Vi önskar dig många varma stunder framför din Tulikiviprodukt. Genom att följa dessa instruktioner kommer din brasugn fungerar som avsett, brinna rent och sprida jämn värme under en lång tid.

Vi vill utveckla våra produkter och vår verksamhet så att de i största möjliga mån motsvarar kundernas behov. **Vänligen fyll i Tulikivi-garantisedeln på www.tulikivi.com/owner.**

Eldstäder från Tulikivi bör inte anslutas i en rökkanal som är gemensam för flera eldstäder. Vid installation, användning och sotning av eldstaden samt när det gäller bränsle ska alltid nationella, regionala och lokala föreskrifter iakttas. Var försiktig när du använder eldstaden. Stäng inte spjället eller luftreglageöppningarna för tidigt eftersom det då kan bildas farlig kolmonoxid!

Idrifttagning av spisen

BRÄNSLE

Som bränsle rekommenderas endast vedträn. Alla träslag är lämpliga som bränsle. Använd endast torr ved (fukthalt under 20 %). Ta in veden en dag i förväg och förvara den i rumstemperatur. Då blir den varm och ytan hinner torka lite. Använd vedträn med en diameter på ca 4-10 cm. Rekommenderad längd är 25–33 cm. Klyv runda vedträn.

Spisen är inte avsedd för förbränning av skräp eller annat avfall. Använd aldrig flytande bränsle i eldstaden, inte ens för att tända med!

TORKNING AV ELDSTADEN

Låt den monterade eldstaden torka 3-4 dagar i rumstemperatur (+ 20 °C) med öppen eldstads- och servicelucka samt öppet luftreglage och spjäll (om installerat). Låt konvektionscirkulationen stå öppen (Harmaja/R).

INKÖRNING AV ELDSTADEN

Efter torkningsfasen följer inkörningsfasen som tar 3-4 dagar. Obs! Spjället ska hela tiden hållas öppnet. Dag ett ska ugnen eldas med en fjärdedels omgång (ca 1 kg) torr ved (**bild 1**). Låt elden brinna ut och ugnen svalna. Följande dag eldas ugnen med en halv omgång ved (ca 2 kg). Låt ugnen därefter svalna på nytt. Dag tre kan du elda en full omgång ved (ca 4 kg, **bild 4**). Låt eldstaden än en gång svalna. Därmed är inkörningen slutförd.

GRILLGALLER

Eldstaden är försedd med ett grillgaller. Med gallret kan du tillreda mat inne i eldstaden. Grillgallret ska tas ut ur eldstaden medan man eldar.

Reglageläge för förbränningsluft

Förbränningsfas	A/B
Tändningsfas	Öppet/Öppet
Eldningsfas	Öppet/Öppet
Glödfas	Öppet/Stängt
Glöden har slocknat	Stängt/Stängt

A, Luftreglagets läge (reglaget finns i anslutning till serviceluckan).
B, Luftreglagets läge på eldstadens lucka

TÄNDNING OCH ELDNING

Innan du tänder brasan kontrollera att rostret är rent och att asklådan inte är full. Hantera för säkerhets skull endast aska som har svalnat. Ren aska från ved kan användas som gödsel till trädgårdsväxter.

Öppna spjället samt luftreglaget i brasugnsluckan (**bild 2**) och serviceluckan (**bild 3**) helt. Stäng av fläkten och luftkonditioneringen. Om luftkonditioneringsapparaten är försedd med en braskontakt, använd den.

Kontrollera draget i skorstenen om ugnen stått länge oanvänd. Knyckla ihop en bit papper till en lätt boll. Placera den på rostret, tänd och stäng luckan (**bild 5**). Om lågan är klar och lodrät är draget tillräckligt. Om draget är dåligt kan du få igång luftcirkulationen i skorstenen genom att blåsa in varm luft med en hårtork eller varmluftsblåsare eller genom att bränna en liten mängd papper i sotningsluckan i ugnens nedre del.

Den maximala vedmängden per eldning är ca 8,5 kg ved/eldning. Veden kan brännas i 2-3 omgångar.

När du tänder brasan ta ca en femtedel av vedträna i den första satsen och strimla dem i tunna stickor med en diameter på ca 1–2 cm. Rada veden korsvist och glest på rostret. Placera till slut småveden tvärs över vedsatsen och en tändbit under den (**bild 6**). Tänd på och stäng luckan.

Om brasugnen är försedd med ett tändspjäll ska spjället vara öppet 5-10 minuter i anslutning till tändningen. Spjället kan också öppnas när man fyller på med ved, men då ska det stängas genast efter påfyllningen.

Om tändspjället hålls öppet under en längre tid vid eldningen kan temperaturen i skorstenen bli så hög att skorstenen överhettas och skadas eller orsakar brandrisk.

Fyll på med ved när föregående vedsats brunnit ned nästan till glödande kol och endast små men tydliga lågor syns. Under normal eldning rekommenderas 2 påfyllningar.

Eldstadens och serviceluckan ska i regel hållas stängda under eldningen. Undantagen utgörs av de i den här bruksanvisningen presenterade faserna, tändning, påfyllning och förbränning av restkol.

AVSLUTNING AV ELDNINGEN

När den sista vedsatsen brunnit ned till glöd stäng brasugnsluckans luftreglage. Dra därefter glöden från eldstadens sidor på rostret med ett lämpligt redskap. Då brinner glöden effektivt (**bild 7**). Rör om i glöden ett par gånger tills glöden har brunnit ut. Skjut därefter serviceluckans luftreglage i läget stängt. Stäng till sist spjället.

Kom ihåg! Kolmonoxid är en luktlös, smaklös och färglös gas, så var försiktig!

Under eldningen och länge efteråt kan eldstadens ytor och inre delar vara brännheta. Ugnens ytor är hetast 2-3 timmar efter att eldningen avslutats. Följ den här bruksanvisningen för att undvika överhettning.

Förvara inte föremål gjorda av antändligt material på eldstaden, kransarna eller i eldstadens omedelbara närhet.

1.

2.

3.

4.

5.

6.

7.

8.

Rengöring och underhåll

INNAN UGNEN ELDAS

Avlägsna alltid askan från eldstaden innan du eldar. Kontrollera att asklådan inte är full och töm den vid behov. Rengör också asklådans underlag i samband med tömningen så att aska inte samlas under lådan.

Om du använder dammsugare måste den förses med extra utrustning avsedd för dammsugning av aska. Av säkerhetsskäl ska serviceåtgärder utföras först när ugnen och askan svalnat ordentligt.

RENGÖRING AV TÄLJSTENSYTAN

Rengör alltid ugnen när den är kall. I anslutning till regelbunden städning torka av eldstadens yta med mild diskmedelslösning. Fläckar kan gnidas bort med en trasa som blötts med diskmedelslösningen. Låt tvättmedlet verka en stund. Skölj och torka stenytan noga. Svåra fettfläckar och stearin på släta täljstensytor avlägsnas med rengöringsmedlet för täljsten Tulikivi Cleaning Agent 4 som kan beställas från Tulikivi eller din Tulikivi-återförsäljare. Följ anvisningen på förpackningen.

Från släta täljstensytor kan fläckar avlägsnas med sandpapper, grovhet 400. Med sandpapper kan man också avlägsna små repor. Slipa täljstensytan försiktigt. Du undviker slipgränser genom att slipa stenytan ända till fogarna. Efter slipningen ska du rengöra stenytan med ljummet vatten och torka den omsorgsfullt.

RENGÖRING AV YTOR MED TULIKIVI COLOR YTBELÄGGNING

Tulikivi Color-ytbeläggning används som beläggning på täljstensbrasugnar. Rengör alltid ugnen när den är kall. Dammsug ytan och torka av damm med en fuktig trasa i samband med den regelbundna rengöringen. Torka vid behov av eldstadens yta med mild diskmedelslösning. Observera att beläggningen inte får skrubbas hårt. Jämna ut gnidspåren över hela stenen med en svamp. Då försvinner eventuella färgnyanser i synnerhet från ytor belagda med Tulikivi Color Dark. Färska fettfläckar på ytor belagda med ljusa Tulikivi Color kan tas bort med rengöringsmedlet Tulikivi Care Cleaning Agent som är avsett för täljsten. Följ anvisningen på förpackningen. Observera att ytor belagda med Tulikivi Color Dark inte får rengöras med rengöringsmedlet Tulikivi Care Cleaning Agent. Envisa fläckar kräver rengöring och lagning. Bruksanvisningen för Tulikivi Color-ytbeläggningen finns i förpackningen.

RENGÖRING AV LUCKANS GLAS OCH RAM

Tulikivi-eldstädernas luckor har konstruerats så att luftströmmen sköljer glaset på insidan och håller det rent. Om glaset trots det blir sotigt är det bra att rengöra det genast efter att eldstaden svalnat.

Aska är ett ekologiskt rengöringsmedel som alltid finns tillgängligt. Ta fin aska på ett fuktat hushållspapper i asklådan och gnugga lätt det sotiga stället på glaset. Rengör därefter glaset med fuktat hushållspapper och torka till slut glaset noga (**bild 8**).

För rengöring av luckans ram kan du använda mild diskmedelslösning. Använd inte lösningsbaserade rengöringsmedel.

Tillverkaren ansvarar inte för ändringar eller tillbyggnader som gjorts i ugnens konstruktion utan auktorisering och godkännande. Endast sådana tilläggs- och reservdelar som godkänts av tillverkaren och som monterats ändamålsenligt är tillåtna.

REGELBUNDEN SOTNING

Eldstaden ska sotas regelbundet minst en gång om året. Vid sotningen ska alltid nationella, regionala och lokala föreskrifter iakttas. Skydda ugnen och omgivningen mot smuts under sotningen. Öppna sotningsluckorna omsorgsfullt så att deras tätningar inte tar skada. Kontrollera att sotningsluckorna och asklådan sitter ordentligt på plats efter sotningen. Stäng brasugnsluckan.

Tips och råd

Fel inställd mekanisk ventilation kan förorsaka problem med draget, i synnerhet om det bara är frågan om mekanisk utsug av luft. En effektiv spisfläkt förorsakar undertryck och förhindrar bra drag i eldstaden.

Lågtryck, fukt eller hård vind kan orsaka ett luftlås som försämrar draget i skorstenen. Vid lågtryck är draget alltid sämre än i fint väder eller vinterköld.

Fukt samlas lätt i skorstenen om ugnen står oanvänd länge. Sommartid blir du av med det här problemet om du låter spjället stå lite öppet om bostaden står tom länge. Då kondenseras fukten inte i skorstenen.

Orsaken till dåligt drag kan också bero på omgivningen. Om ugnen inte drar ordentligt när det blåser från ett visst väderstreck beror orsaken inte på skorstenen eller ugnen. Orsaken kan vara ett träd i närheten av byggnaden, tät skog, en stor backe eller sluttning, ibland till och med takets form. Problemet kan eventuellt åtgärdas genom att fälla träd, höja skorstenen eller begränsa användningen av ugnen när det blåser från ett ofördelaktigt håll.

Om du använder flera eldstäder samtidigt ska du se till att ventilationen är tillräcklig.

OM UGNEN INTE DRAR ELLER RYKER IN UNDER ELDNING

- Stäng av luftkonditionering, spisfläkt och centraldammsugare
- Kontrollera att spjället är öppet.
- Öppna en ytterdörr eller ett fönster.
- Glänta på brasugnsluckan.
- Kontrollera att inluftöppningarna för förbränningsluft är öppna även utanför byggnaden, om förbränningsluften leds in utifrån.
- Om åtgärderna inte ger önskat resultat kontakta en sotare eller en auktoriserad Tulikivi återförsäljare.

I FALL AV SOTBRAND

- Stäng luftreglaget.
- Stäng eldstadsluckan.
- Ta ovillkorligen kontakt med den lokala brandmyndigheten även om sotbranden slocknat.
- Elden får inte släckas med vatten.
- Efter en sotbrand ska sotaren kontrollera både eldstaden och skorstenen innan den eldas igen.

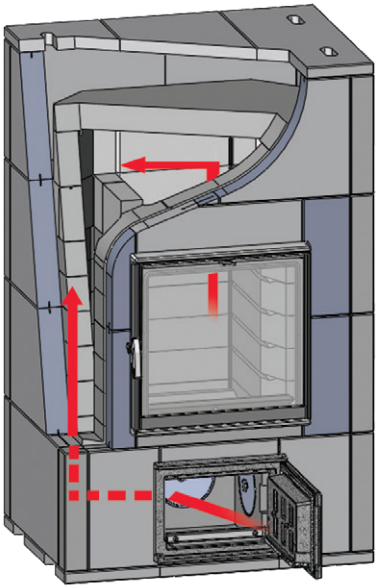

1

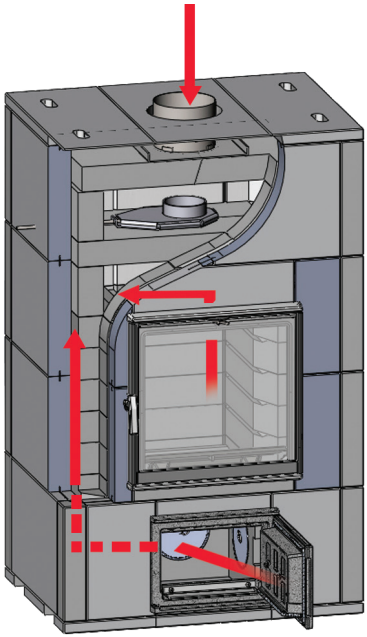

2

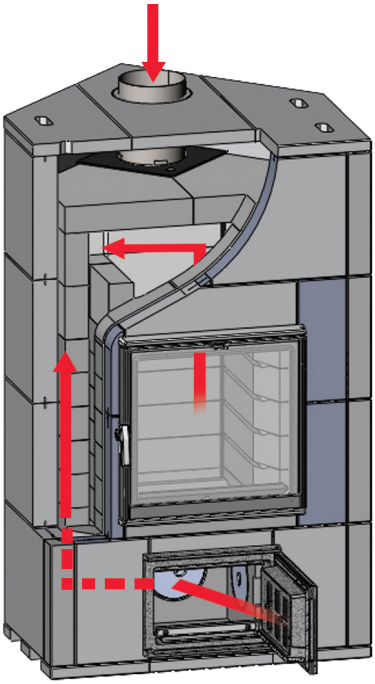

3

Alla rökkanaler ska sotas en gång per år enligt bifogade bilder.

1 = Sotning, brasugn
2 = Sotning, brasugn (toppanslutning)
3 = Sotning, hörnbrasugn (toppanslutning)

Tere tulemast Tulikivi toote kasutajaks!

Õnnitleme – olete teinud hea valiku! Soovime teile palju õdusaid hetki Tulikivi kamina ees!

Kui järgite neid kasutusjuhiseid, töötab kamin just nii nagu peab: põleb puhtalt ning soojendab ühtlaselt ja kaua. Tahame oma tooteid ja tegevust edasi arendada, et kõik vastaks klientide vajadustele parimal võimalikul moel. **Olge hea ja täitke Tulikivi garantiikaart aadressil www.tulikivi.com/owner.**

Tulikivi kaminaid ei soovitata ühendada samasse lõõri teiste küttekolletega. Kamina paigaldamisel, kasutamisel, puhastamisel ja kasutatava küttematerjali valikul tuleb alati järgida riiklikke, piirkondlikke ja kohalikke eeskirju. Olge oma kaminat kasutades hoolikas! Ärge sulgege siibrit ega õhu seadeavasid liiga vara, sest siis võib tekkida ohtlik vingugaas!

Kasutuselevõtt

KÜTTEMATERJAL

Soovitame kasutada kütteks üksnes puuhalge. Sobivad kõik puuliigid. Kasutage ainult kuiva puud (niiskus alla 20 %). Tooge puud tuppa juba eelmisel päeval, nii et need jõuaksid soojeneda ja nende pind kuivada. Kasutage sobiva suurusega halge, mille läbimõõt on 4–10 cm. Soovitatav pikkus on 25–33 cm. Lõhkuge ümarad halud alati pooleks. Kamin ei ole mõeldud prahi ega jäätmete põletamiseks. Ärge kasutage vedelaid kütteaineid isegi mitte koldes tule süütamiseks!

KUIVATAMINE

Laske kaminal pärast paigaldamist 3–4 päeva toatemperatuuril (+ 20°C) kuivada, nii et kolde uks, tuhaluuk, õhuregulaator ja lõõrisiiber (kui on paigaldatud) on avatud. Hoidke konvektsiooniringlus avatuna (Harmaja/R).

SISSETÖÖTAMINE

Pärast kuivatamist võtab ahju sissetöötamine 3–4 päeva. Alustage esimesel päeval kütmist ühe neljandiku koldetäie (u 1 kg) kuivade puudega (**pilt 1**). Laske puudel täielikult ära põleda ja küttekoldel jahtuda. Järgmisel päeval kütke ära pool koldetäit puid (u 2 kg) ja laske kaminal jahtuda. Kolmandal päeval põletage juba terve koldetäis puid (u 4 kg, **pilt 4**) ja laske kaminal taas jahtuda. Sellega on küttekolle sisse töötatud.

GRILLIMISREST

Kamina standardvarustuses on grillimisrest. Käepärane rest võimaldab kamina koldes toitu valmistada ja küpsetada. Kamina kütmise ajaks tuleb grillimisrest koldest välja võtta.

Põlemisõhu seadeasendid

Põlemise faas	A/B
Süütamisfaas	Lahti/Lahti
Põlemisfaas	Lahti/Lahti
Sütefaas	Lahti/Kinni
Söed kustunud	Kinni/Kinni

A: õhuregulaatori asend (regulaator koos hooldusluugiga)
B: küttekolde ukse õhuregulaatori asend

SÜÜTAMINE JA KÜTMINE

Veenduge enne süütamist, et rest on puhas ja tuhasahtel ei ole täis. Hoidke tuhasahtel kütmise ajal omal kohal ja hooldusluuk suletuna. Ohutuse tagamiseks tegelge tuhaga alles siis, kui see on jahtunud. Puhast puutuhka võib kasutada aias väetisena.

Avage lõõrisiiber ning kaminaukse (kui tegemist on otseuksega nagu **pilt 2**) ja hooldusluugi õhuregulaator (**pilt 3**) täielikult. Lülitage enne süütamist välja pliidi õhupuhasti ja sundventilatsiooniseadmed.

Kui kamin on olnud pikka aega kasutamata, kontrollige lõõri tõmmet. Kortsutage tükk paberit kergeks palliks. Asetage see restile, süüdake ja sulgege uks (**pilt 5**). Kui leek on ere ja vertikaalne, on lõõris piisav tõmme. Halva tõmbe korral saate lõõris õhu liikuma, kui puhute sinna sooja õhku fööni või soojapuhuriga või põletate tahmaluugis ahju alaosas veidi paberit.

Max ahjus põletatav puude kogus ühel kütmiskorral on umbes 8,5 kg. Puid võib põletada 2–3 jaos.

Süüdates võtke esimese koldetäie halgudest umbes viiendik ja lõhkuge need 1–2 cm jämedusteks pilbasteks. Laduge puud vaheliti restile. Lõpuks asetage peened pilpad põiki halgude peale ja süütematerjal nende alla (**pilt 6**). Süüdake ja sulgege uks.

Kui kamin on varustatud süütesiibriga, tuleb siibrit süütamise ajal 5–10 minutit lahti hoida. Siibri võib avada ka puude lisamise ajal, kuid see tuleb sulgeda kohe, kui puud on lisatud.

Süütesiibri lahti hoidmine pikema aja jooksul kütmise ajal võib tõsta temperatuuri lõõris nii kõrgeks, et lõõr kuumeneb üle ja kahjustub või põhjustab tulekahjuohu.

Kui eelmine ahjutäis on peaaegu süteks põlenud ja näha on ainult väikesi, kuid selgeid leeke, võib puid lisada. Normaalse kütmise ajal soovitatakse puid lisada 2 korda.

Kaminauks ja hooldusluuk tuleb kasutamise ajal hoida põhiliselt suletuna. Erandiks on siin juhendis kirjeldatud süütamine, lisamine ja süte lõpuni põletamine.

KÜTMISE LÕPETAMINE

Kui viimane koldetäis on süteks põlenud, sulgegekaminaukse õhuregulaator. Tõmmake seejärel kolde servades olevad söed sobiva tööriistaga resti peale. Nii põlevad söed tõhusalt (**pilt 7**). Segage süsi paar korda, kuni need on lõpuni põlenud. Seejärel seadke hooldusluugi õhuregulaator kinni-asendisse. Lõpuks sulgege lõõrisiiber.

NB! Vingugaas on lõhnatu, maitsetu ja värvitu, nii et olge hoolikas!

Kütmise ajal ja veel üsna kaua pärast seda võivad ahju pinnad ja sisemus olla põletavalt kuumad. NB! Ahju pinnad on kõige kuumemad 2–3 tundi pärast kütmise lõpetamist. Järgige kasutusjuhendit, et vältida ülekütmist!

Ärge hoidke ahju peal, kaminasimsil või ahju vahetus läheduses süttivast ja põlevast materjalist esemeid!

1.

2.

3.

4.

5.

6.

7.

8.

Puhastamine ja hooldamine

ENNE KÜTMIST

Puhastage tulekolle tuhast enne iga kütmiskorda. Veenduge, et tuhakast ei ole täis, vajaduse korral tühjendage see. Tuhakasti tühjendamise käigus puhastage ka kasti alune, et sinna ei koguneks lahtist tuhka.

Kui kasutate tolmuimejat, hankige kindlasti sellele tuha imemiseks vajalik lisavarustus. Turvalisuse tagamiseks tehke hooldustöid ainult siis, kui ahi ja tuhk on täielikult jahtunud.

VOOLUKIVIPINNA PUHASTAMINE

Puhastage kollet ainult siis, kui see on jahtunud. Korrapärase puhastamise ajal pühkige kolde pind üle lahja nõudepesuvahendiga. Plekke võib hõõruda nõudepesuvahendis niisutatud lapiga. Laske vahendil pisut aega mõjuda, loputage see korralikult ära ja kuivatage kivipind korralikult. Tugevate rasvaplekkide ja küünlarasva eemaldamiseks kasutage voolukivi puhastusvahendit Tulikivi Cleaning Agent 4, mida saab tellida Tulikivi müüjatelt. Järgige pakendil olevaid kasutusjuhiseid.

Siledalt voolukivipinnalt võib plekke eemaldada liivapaberiga, karedus 400. Liivapaber aitab ka väikseid kriimustusi eemaldada. Lihvige voolukivi pinda ettevaatlikult. Et lihvimisjäljed ei torkaks silma, töödelge kivi pinda vuugist vuugini. Peske kivipinda pärast lihvimist leige veega ja kuivatage hoolikalt.

TULIKIVI COLOR PINNA PUHASTAMINE

Tulikivi Color pinnakatet kasutatakse voolukivist tulekollete pinnatöötluseks. Puhastage kollet ainult siis, kui see on külm! Puhastage pinda korrapäraselt tolmuimejaga ja pühkige tolm niiske lapiga ära. Vajaduse korral puhastage kolde pinda lahja nõudepesuvahendiga. Pidage meeles, et pinda ei tohi tugevalt hõõruda! Tasandage hõõrumisjälgi pesukäsnaga üle kogu kivi, et tekkinud värvitoonierinevused kõrvaldada. Need torkavad eriti silma Tulikivi Color Dark pinnal. Rasvaplekkide kõrvaldamiseks heledalt Tulikivi Color pinnalt võib kasutada puhastusainet Tulikivi Care Cleaning Agent. Järgige pakendil olevaid kasutusjuhiseid. Pidage meeles, et Tulikivi Color Dark pinda ei tohi puhastada puhastusainega Tulikivi Care Cleaning Agent. Kinnistunud rasvaplekid tuleb välja puhastada ja jäljed parandada. Tulikivi Color pinnakatte kasutusjuhend on Tulikivi Colori pakendis.

UKSEKLAASI JA RAAMI PUHASTAMINE

Tulikivi küttekollete uksed on ehitatud nii, et õhuvool liigub mööda klaasi sisepinda, hoides seda puhtana. Kui sellest hoolimata nakkub klaasile nõge, on soovitatav see kõrvaldada kohe, kui kolle on jahtunud.

Tuhk on alati saadaolev ja keskkonnasõbralik puhastusvahend. Võtke niisutatud majapidamispaberile tuhakastist veidi tuhka ja hõõruge nõgist kohta klaasil kergelt. Seejärel puhastage klaas niiske majapidamispaberiga ja kuivatage viimaks hoolikalt.

Ukse raami võib puhastada lahja nõudepesuvedelikuga. Ärge kasutage selleks lahustipõhiseid puhastusvahendeid!

Tootja ei vastuta ahju konstruktsioonis omavoliliselt tehtud muudatuste ja paigaldatud lisavarustuse eest. Kasutada tohib ainult tootja heakskiiduga ja pädeva esindaja paigaldatud lisavarustust ning varuosi.

KORRAPÄRANE PUHASTAMINE

Küttekollet tuleb puhastada korrapäraselt, vähemalt üks kord aastas. Kolde puhastamisel tuleb alati järgida riiklikke, piirkondlikke ja kohalikke nõudeid. Kaitske ahju ja selle ümbrust määrdumise eest puhastamise ajal. Avage tahmaluugid ettevaatlikult, et tihendeid mitte kahjustada! Pärast puhastamist veenduge, et tahmaluugid ja tuhakast on korralikult oma kohal. Sulgege koldeuks.

Tulekolle peab puhastamise ajal kindlasti olema külm. Paluge korstnapühkijal korstna puhastamise ajal puhastada ka kolle.

Tegutsemine probleemses olukorras

Valesti seatud sundventilatsioon võib põhjustada tõmbeprobleeme, eriti kui tegemist on väljapuhkesüsteemiga. Pliidi kohal töötav võimas õhupuhasti tekitab alarõhu, mis häirib tuleaseme head tõmmet.

Alarõhk, niiskus või tugev tuul võivad tekitada lõõris tõmmet halvendava õhukorgi. Madalrõhkkonnas on tõmme alati halvem kui ilusa ilma või talvise pakasega.

Lõõri koguneb kergesti niiskust, kui ahi on olnud kaua kütmata. Suvisel ajal aitab siibri pisut praokile jätmine, kui eluruumid on kaua tühjad. Siis ei saa niiskus lõõris kondenseeruda.

Halva tõmbe põhjus võib peituda ka hoone ümbruses. Kui ahi ei tõmba korralikult siis, kui tuul puhub mingist kindlast suunast, ei ole viga lõõris ega ahjus. Tõmmet võib rikkuda maja lähedal kasvav puu, tihe mets, kõrge mägi või nõlvak, vahel isegi katuse kuju. Sel juhul võib aidata puude mahasaagimine, korstna kõrgemaks ehitamine või ahju kasutamisest loobumine ajal, kui tuul puhub halvast suunast.

Kui kasutate mitut küttekollet korraga, kandke hoolt piisava õhuvahetuse eest.

KUI AHI EI TÕMBA VÕI AJAB KÜTMISE AJAL SUITSU SISSE

- Lülitage välja ventilatsioon, pliidi õhupuhasti ja keskustolmuimeja.
- Veenduge, et siiber on avatud.
- Avage välisuks või aken.
- Praotage koldeust.
- Veenduge, et põlemisõhu sisenemisavad oleksid lahti ka hoone väliskülje, kui põlemisõhk võetakse väljast.
- Kui kirjeldatud meetmed ei aita, võtke ühendust korstnapühkija või Tulikivi volitatud esindajaga.

KUI TEKIB TAHMAPÕLENG

- Sulgege õhu seadeavad.
- Hoidke koldeuks suletuna.
- Võtke kindlasti ühendust kohaliku tuletõrjega ka siis, kui tahmapõleng kustub.
- Tuld ei tohi hakata kustutama veega.
- Pärast tahmapõlengut tuleb enne järgmist kütmist lasta korstnapühkijal lõõri ja kollet kontrollida.

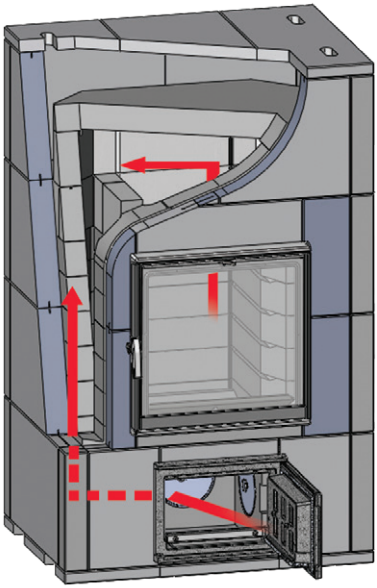

1

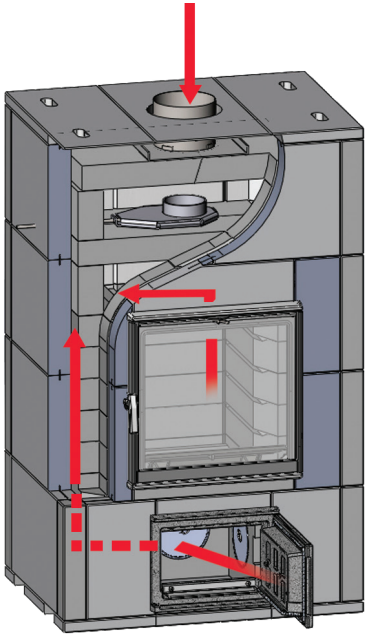

2

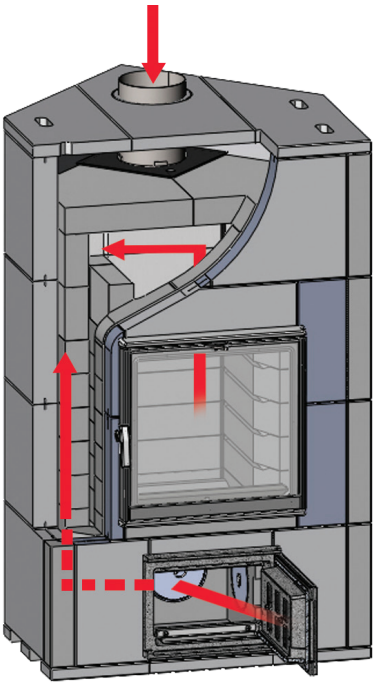

3

Küttekolde kanaleid tuleb nõest puhastada kord aastas lisatud jooniste järgi.

1 = Nõepuhastus, kamin-ahjud
2 = Nõepuhastus, pealtühendusega kamin-ahjud
3 = Nõepuhastus, pealtühendusega nurka kamin-ahjud

Welcome to the world of Tulikivi

Congratulations on your excellent choice of product. We hope you will be very satisfied with this top-quality fireplace. By following the instructions in this operating manual, you will ensure that your fireplace operates as intended and burns wood cleanly, providing long-lasting heat evenly and consistently.

We want to develop our products and operations to meet the needs of our customers in the best possible way. **Please follow this link and complete the Tulikivi warranty card at the address www.tulikivi.com/owner.**

Do not connect your Tulikivi fireplace to a chimney serving other fireplaces. You must always follow national, regional and local regulations concerning fireplace fuels and the installation, use and sweeping of your fireplace. Take care when using the fireplace. Do not close the flue damper and air intake vents too soon, as this could lead to the accumulation of dangerous carbon monoxide!

Starting to use your new fireplace

FUEL

All types of wood are suitable for your fireplace. Use only dry wood (moisture content below 20%). Bring the wood inside the day before burning so that it will warm up to room temperature and the surface will dry. Use firewood with a diameter of 4–10 cm / 2–4". The recommended length is 25–33 cm / 10-13". Always split round pieces of wood.

The fireplace is not intended for burning rubbish or other waste. Never use liquid fuels, even when lighting your fireplace!

CURING THE FIREPLACE

After installation, allow your fireplace to dry at room temperature (+20 °C /+68°F) for 3-4 days. The firebox and maintenance doors and the air control lever and flue damper (if one is installed) should all be left open. Make sure that the convective circulation is open (Harmaja/R).

BREAK-IN PERIOD

After drying, breaking in your fireplace will take 3-4 days. On the first day, heat the fireplace using a quarter of a load (approx. 1 kg / 2 lbs) of dry wood (**Figure 1**). Burn the wood completely and allow the fireplace to cool. On the following day, warm the fireplace using half a load (approx. 2 kg / 4 lbs) and again allow the fireplace to cool. On the third day, burn one full load (approx. 4 kg / 9 lbs, **Figure 4**) and allow the fireplace to cool. Your fireplace is now ready for daily use.

COOKING GRID

The fireplace includes a cooking grid. With the handy grid you can cook food in the firebox. Remove the grid from the firebox while you are heating the fireplace.

Combustion air control settings

Combustion phase		A/B
Ignition		Open/Open
Burning		Open/Open
Coals		Open/Closed
Dark coals		Closed/Closed

A, Air control lever position (lever on maintenance door).
B, Position of firebox door air control lever.

IGNITION AND FIRING

Before lighting the fire, ensure that the grate is clean and the ash box is not full. When the fire is burning, keep the ash box in place and the maintenance door closed. For your safety, only deal with the ash when it has cooled. Clean wood ash can be used as a fertiliser in your garden.

Completely open the flue damper, the firebox door air control lever (applies to straight door, not panoramic door, **Figure 2**) and the maintenance door air control lever (**Figure 3**). If you have a cooker extractor fan or other mechanical ventilation system, switch this off before lighting the fire.

If the fireplace has not been used for some time, ensure that there is adequate flue draught. To do so, scrunch up a piece of paper into a loose ball, place it on the grate, light it and close the door (**Figure 5**). If there are distinct, vertical flames, the flue draught is sufficient. If there is insufficient draught, you can prime the chimney with warm air by using a hair dryer or fan heater, or by burning a small quantity of paper in the clean-outs at the base of your fireplace.

The maximum amount of wood that can be burnt each time you use the fireplace is about 8.5 kg / 16 lbs. Two or three firewood loads can be burnt.

To light the fire, first take about one fifth of the wood from the first load and chop it into sticks of about 1-2 cm / 0.4–0.8" in thickness. Put the rest of the wood on the grate, placing the wood lengthwise and crosswise in alternate layers to encourage air flow. Finally, place small sticks crosswise on top of this and put a firestarter block or a piece of bark or paper just below them (**Figure 6**). Light the fire and close the door.

If your fireplace is equipped with a by-pass damper, keep it open for 5–10 minutes during ignition. You can also open the damper when you add more wood, but remember to close it immediately afterwards.

Keeping the damper open for longer while the fire is burning can increase the temperature in the flue so much that it overheats and becomes damaged or causes a fire hazard.

Only add more wood when the previous load has burnt down almost to the coals and only small, but distinct, flames are visible. The recommended number of extra loads for normal use is 2.

Both the firebox and maintenance doors should be kept closed during use. The only exceptions to this are those detailed in this manual: during ignition, or when adding wood or burning coals.

ENDING FIRING

When the last load has burnt down to the coals, move the air control lever on the firebox door to the 'closed' position. Use a suitable tool to scrape the coals from the edges of the firebox to the grate. This way the coals will burn efficiently (**Figure 7**). Stoke the coals a couple of times until they have finally burnt. Then set the air control lever on the maintenance door to the 'closed' position. Finally, close the flue damper.

Remember that carbon monoxide is an odourless, tasteless and colourless gas, so be careful!

During firing, and for a long period afterwards, the surfaces and interior sections of your fireplace may be extremely hot. Your fireplace's surfaces are at their hottest about 2–3 hours after firing has ended. Follow the instructions in this manual for your safety and to prevent overheating.

Never keep anything made from combustible materials on top of or close to your fireplace, or on its mantles and shelves.

1.

2.

3.

4.

5.

6.

7.

8.

Cleaning and maintenance

BEFORE FIRING

Remove any ash build-up from the firebox each time before lighting the fire. Check whether the ash box needs emptying. When emptying the ash box, also clean the area underneath to prevent loose ash accumulating there.

If you use a vacuum cleaner, you must make sure you use an attachment for cleaning ash. For safety reasons, carry out any maintenance tasks only when the fireplace is cold and contains no hot ash.

CLEANING THE SOAPSTONE SURFACE

Clean the fireplace only after it has cooled down. As part of your regular cleaning, wipe the fireplace surface using a weak concentration of washing-up liquid. Stains can be rubbed off using a cloth moistened with washing-up liquid. Let the liquid take effect for a short while then rinse and dry the stone surface carefully. Stubborn grease stains and candle wax (stearin) can be removed from a smooth soapstone surface using Tulikivi Cleaning Agent 4, which can be ordered from Tulikivi or your Tulikivi dealer. Follow the instructions on the package.

Sandpaper (400-grit) can be used to remove stains from a smooth soapstone surface. Sandpaper can also be used for removing minor scratches. Carefully sand the soapstone surface. Sand all the way to the next seam so as not to leave an obvious border around the area you have sanded. Clean the surface of the stone afterwards with lukewarm water and dry carefully.

CLEANING SURFACES COATED WITH TULIKIVI COLOR

Tulikivi Color coating is used for coating Tulikivi's soapstone fireplaces. Clean the fireplace only after it has cooled down. As part of your regular cleaning routine, vacuum the fireplace surfaces and remove dust with a damp cloth. If necessary, wipe the fireplace surfaces using a mild solution of water and washing-up liquid. Do not rub the coating too hard. Use a sponge to fade out any rubbing marks over the entire stone surface and hide any differences in colour, especially on surfaces coated with Tulikivi Colour Dark. Remove fresh grease stains from light-coloured Tulikivi Color surfaces with Tulikivi Care Cleaning Agent soapstone cleaner. Follow the instructions on the package. Do not use the Tulikivi Care Cleaning Agent on surfaces coated with Tulikivi Color Dark. Stubborn grease stains will need to be removed and the area patched up using Tulikivi Color. You will find instructions for Tulikivi Color coating inside the Tulikivi Color kit.

CLEANING THE DOOR GLASS AND FRAME

The doors of Tulikivi fireplaces have been designed so that the air flow keeps the glass clean on the inside. If the glass does get sooty, it's a good idea to clean it as soon as the fireplace has cooled.

You can do this with ash, which is an ecological cleaner and always at hand. Use a moistened paper towel to pick up some fine ash from the ash box, and gently rub the sooty part of the glass. Then clean the glass with a damp paper towel and then carefully dry the glass (**Figure 8**).

To clean the firebox door frame, you can use a mild solution of water and washing-up liquid. Do not use any solvent-based cleaners.

The manufacturer accepts no responsibility for any unauthorised or unapproved alterations or additions made to the fireplace. Only accessories and spare parts that have been approved by the manufacturer and properly installed are permitted for use with your fireplace.

REGULAR SOOT REMOVAL

The fireplace must be cleaned regularly, at least once a year, to remove the build-up of soot. The relevant national, regional and local regulations must always be complied with when cleaning soot from the fireplace. Protect the fireplace and its surroundings during soot removal. Open the clean-outs carefully to avoid damaging the seals. After soot removal, make sure that the clean-outs and ash box are properly in place. Close the firebox door.

The fireplace must be cold when you clean it. We recommend that you ask a chimney cleaning service to clean the firebox at the same time as they sweep the chimney.

Troubleshooting

Mechanical ventilation can cause air flow problems if the settings are incorrect, especially in the case of mechanical extractors. A powerful cooker extractor fan can create localised low pressure, which will weaken the air flow through the fireplace.

Low pressure, moisture or a strong wind can create unusual air flow conditions in the flue, hampering use of the fireplace. The draught is always weaker in low pressure conditions than in good weather or sub-zero temperatures.

Condensation can easily collect in the flue when the fireplace has not been used for some time. In the summer, this problem can be overcome by keeping the damper slightly open if your home is empty for long while. This prevents the moisture from condensing.

The reason for a poor flue draught in the fireplace can sometimes be found close at hand. If the flue draught is poor when the wind blows from a certain direction, the fault is not in the flue or the fireplace. It may instead be caused by a nearby tree, dense forest, a large hill or slope, or even the shape of the roof. You might solve the problem by cutting down trees, increasing the height of the chimney or simply not using the fireplace during certain wind conditions.

If you are using several fireplaces at the same time, make sure that there is enough air flow.

IF THERE IS INSUFFICIENT FLUE DRAUGHT OR THE FIREPLACE SMOKES DURING USE

- Switch off any ventilation systems, cooker hoods and central vacuum cleaners.
- Check that the flue damper is open.
- Open an external door or a window.
- Open the firebox door very slightly.
- Check that the combustion air intakes are not blocked on the exterior of the building if the combustion air is taken from outside.
- If none of the above helps, contact your chimney cleaner or an authorised Tulikivi dealer.

IF THERE IS A CHIMNEY FIRE

- Set the air control lever to the ‘closed’ position.
- Keep the firebox door closed.
- Contact the local fire brigade immediately, even if the chimney fire has been put out.
- Do not attempt to extinguish the fire with water.
- After a chimney fire, a chimney cleaner must be called out to inspect both the fireplace and the flue before the fireplace is used again.

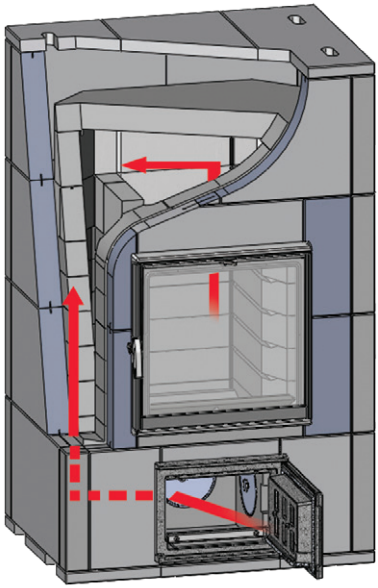

1

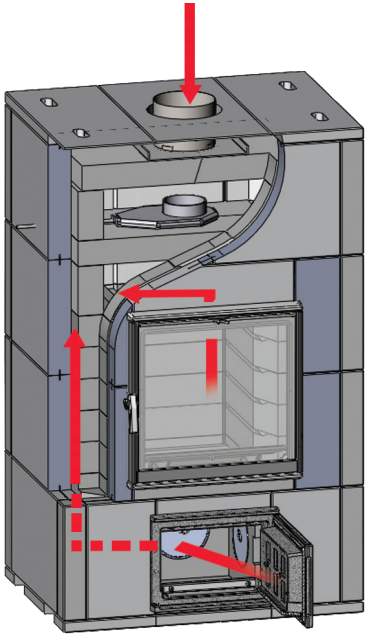

2

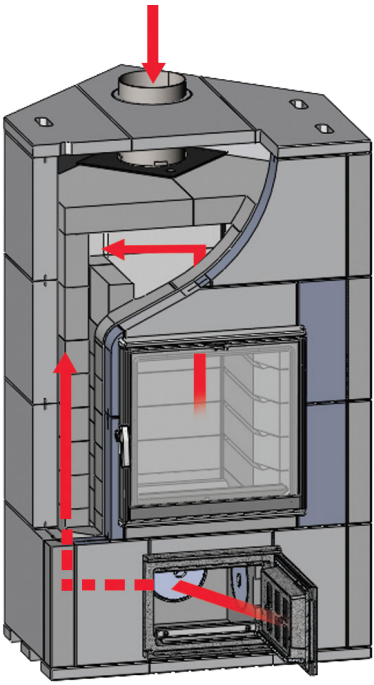

3

All channels in the fireplace must be cleaned once a year according to drawings.

1 = Cleaning, fireplace
2 = Cleaning, top vented fireplace
3 = Cleaning, top vented corner fireplace

Добро пожаловать в мир Tulikivi

Поздравляем Вас с отличным выбором! Компания Tulikivi желает Вам теплого и приятного времени у огонька. Тщательное выполнение требований данного руководства и эксплуатации обеспечит долгий срок службы изделия, чистоту горения, а также равномерность и продолжительность тепловыделения.

Мы хотим и дальше развивать нашу продукцию и услуги, чтобы наилучшим образом удовлетворять потребности наших клиентов. **Пожалуйста, заполните гарантийный талон Tulikivi по адресу www.tulikivi.com/owner.**

Печи Tulikivi не рекомендуется подключать к общему дымоходу на несколько печей. При монтаже, эксплуатации и чистке каминной печи, а также в отношении используемого топлива следует всегда следует выполнять требования национального, регионального и местного законодательства и норм. Соблюдайте осторожность при эксплуатации печи. Не закрывайте слишком рано дымоходную заслонку и воздухозаборные отверстия, поскольку это может привести к образованию опасного угарного газа!

Ввод в эксплуатацию

ТОПЛИВО

В качестве топлива рекомендуется использовать только дрова. Для сжигания в печи подходят все породы древесины. Используйте только сухие дрова (относительная влажность менее 20 %). Накануне растопки поместите дрова в помещение с комнатной температурой. За ночь дрова прогреются, и их поверхность высохнет. Используйте поленья с диаметром около 4–10 см. Рекомендуемая длина полена – 25-33 см. Всегда разрубайте круглые поленья вдоль на более мелкие

Печи и камины не предназначены для сжигания мусора или отходов. Запрещается использование жидкого топлива, в том числе при растопке!

ПРОСУШКА ПЕЧИ

После монтажа каминную печь необходимо оставить на просушку в течение 3-4 дней при комнатной температуре (+ 20 °C) и открытых дверце топке, прочистном отверстии, регуляторе подачи воздуха и печной заслонке (если имеется в наличии). Отверстие конвекционной циркуляции воздуха следует открыть (Harmaja/R).

ВВОД В ЭКСПЛУАТАЦИЮ

После просушки печи наступает стадия введения в эксплуатацию, которая длится 3-4 дня. В первый день протопите в печи одну четверть закладки (примерно 1 кг) сухих дров (**фото 1**). Дрова должны прогореть до конца. Дайте печи остыть. На следующий день печь растапливается уже половиной закладки (около 2 кг), и вновь необходимо дать печи остыть. На третий день в печи сжигается одна полная закладка (около 4 кг, **фото 4**), и на этот раз необходимо дать печи остыть. В такой последовательности выполняется введение печи в эксплуатацию.

РЕШЕТКА ДЛЯ ГРИЛЯ

Решетка для гриля является стандартным аксессуаром каминов. Удобная решетка позволяет готовить и жарить в топке. На время растопки камина решетку для гриля следует из топки вынуть.

Положения регулятора подачи воздуха

Стадия горения	A/B
Стадия растопки	Открыто/Открыто
Стадия горения	Открыто/Открыто
Стадия горения углей	Открыто/Закрыто
Угасшие угли	Закрыто/Закрыто

A. Положение регулятора (дверцы зольника).

B. Положение регулятора топочной дверцы.

РАСТОПКА И ТОПКА КАМИННОЙ ПЕЧИ

Перед растопкой убедитесь, что колосник чист, а зольный ящик не переполнен. Для очистки колосника установите регулятор колосника в положение «сервис» - это позволит пеплу свободно падать в зольный ящик, находящийся в зольной камере Во время топки печи зольник должен находиться на месте, а дверца зольника закрыта. Из соображений безопасности золу можно убирать только после того, как она полностью остыла. Чистый древесный пепел можно использовать на садовом участке.

Полностью откройте заслонку дымохода, а также регуляторы подачи воздуха топочной дверцы (в моделях с прямыми дверцами, **фото 2**) и дверцы зольника (**фото3**). Не забудьте отключить перед растопкой печи вытяжку над плитой и систему принудительной вентиляции.

В случае, если камин долгое время не эксплуатировался, перед растопкой печи необходимо проверить наличие тяги. Для этого сомните кусок бумаги в неплотный комочек, после чего положите его на колосник, подожгите и закройте топочную дверцу (**фото 5**). Если бумага горит ярким вертикальным пламенем, то тяга в дымоходе достаточная. Если вытяжка плохая, то движение воздуха в дымоходе можно улучшить, направляя струю теплого воздуха в дымоход феном или теплодувным вентилятором, либо сжигая бумагу в прочистном отверстии, располагающемся в нижней части печи.

Максимальное количество дров для одной растопки каминной печи определяется из расчета приблизительно 8,5 кг дров на одну растопку. Этот количество дров может быть распределено на две-три закладки.

Начиная растопку печи, из приготовленных для первой закладки поленьев возьмите приблизительно пятую часть и расщепите на мелкую щепу толщиной 1-2 см. Неплотно уложите дрова крест-накрест на колосник. После этого уложите на них поперек подготовленную щепу, а под поленья – таблетку для розжига (**фото 6**). Подожгите дрова и закройте дверцу.

В случае, если каминная печь оснащена заслонкой прямой тяги, во время растопки заслонка должна оставаться открытой в течение 5-10 минут. Заслонку прямой тяги можно также открыть, когда в печь добавляют дрова. Однако ее следует закрыть сразу после того, как дрова добавлены.

Заслонка прямой тяги, открытая на более длительное время, может вызвать повышение температуры в дымоходе. Это, в свою очередь, может привести к перегреву и повреждению дымохода или создать пожароопасную ситуацию.

Добавлять дрова можно только после того, как предыдущая закладка прогорела практически до углей, и видны небольшие, но хорошо различимые языки пламени. При обычной топке рекомендуется два раза дополнительно закладывать дрова.

Дверца топки и дверца зольника во время эксплуатации должны быть в основном закрыты. Исключение составляют описанные в данной инструкции растопка, дополнительные закладки дров и сжигание угля.

ЗАВЕРШЕНИЕ ТОПКИ

Когда последняя закладка прогорит до стадии углей, закройте регулятор подачи воздуха топочной дверцы, после чего сгребите угли кочергой с краев топки на колосник. Это обеспечит быстрое и эффективное прогорание углей (**фото 7**). Поворошите угли еще пару раз, чтобы они полностью прогорели. После этого регулятор подачи воздуха дверцы зольника можно перевести в положение «закрыто». В завершение закройте заслонку дымохода.

Внимание! Угарный газ не имеет цвета и запаха, поэтому следует быть особенно осторожным.

Во время растопки и долгое время после ее завершения поверхность и внутренние части печи могут быть обжигающе горячими. Поверхности печи достигают максимальной температуры через 2 – 3 часа после завершения растопки. Чтобы избежать вперетапливания печи, соблюдайте требования данной инструкции.

Не храните предметы из легковоспламеняющихся материалов на каминной печи, полках или в непосредственной близости от каминной печи.

1.

2.

3.

4.

5.

6.

7.

8.

Чистка и обслуживание

ПЕРЕД РАСТОПКОЙ

Золу из топки необходимо удалять перед каждой растопкой. Убедитесь, что зольник не переполнен, и очистите его при необходимости. Одновременно с этим рекомендуется очистить поддон под зольником, чтобы под ним не скапливался пепел.

В случае использования в этих целях пылесоса необходимо обзавестись специальной насадкой. Из соображений безопасности выполняйте все сервисные мероприятия только после полного остывания печи и пепла.

ЧИСТКА ПОВЕРХНОСТИ ИЗ ТАЛЬКОМАГНЕЗИТА

На момент чистки печь должна быть холодной. Во время обычной уборки протирайте поверхности печи слабым раствором моющего средства для посуды. Пятна можно удалять самим моющим средством для посуды. Моющее средство необходимо оставить на пятне на некоторое время, после чего смыть и тщательно высушить каменную поверхность. Сложные жирные пятна и стеарин удаляются с гладкой поверхности камня при помощи специального средства Tulikivi Cleaning Agent 4, которое можно заказать в компании Tulikivi или у дилера Tulikivi. Следуйте инструкциям на упаковке. Для удаления жирных пятен и стеарина можно также воспользоваться очищающим аэрозолем для компонентов тормозов и сцепления.

Для удаления пятен с гладкой каменной поверхности можно применять наждачную бумагу с зернистостью 400. Нельзя использовать наждачную бумагу для очищения рельефной поверхности с нарезными бороздками. Наждачная бумага подходит для удаления и мелких царапин. При обработке поверхности из талькомагнезита наждачной бумагой следует соблюдать осторожность. Можно избежать видимых границ шлифовки, обработав всю поверхность до стыков. После шлифовки промойте каменную поверхность прохладной водой и тщательно высушите.

ЧИСТКА ПОВЕРХНОСТИ TULIKIVI COLOR

Покрытие Tulikivi Color используется для обработки каминов и печей из талькомагнезита. На момент чистки камин должен быть холодным. Во время обычной уборки поверхность камина можно пропылесосить и протереть влажной салфеткой. При необходимости вымойте поверхность камина слабым раствором посудомоечного средства. Внимание! Поверхность камина нельзя сильно тереть. Если на поверхности камина появляется след от потертости, то рекомендуется протереть губкой всю поверхность, чтобы скрыть возможные цветовые различия. Это особенно касается поверхности темного покрытия Tulikivi Color Dark. Для удаления жировых пятен со светлой поверхности Tulikivi Color рекомендуется использовать чистящее средство для горшечного камня Tulikivi Care Cleaning Agent. Следуйте инструкциям на упаковке. Следует учесть, что чистящее средство Tulikivi Care Cleaning Agent не подходит для чистки поверхности темного покрытия Tulikivi Color Dark. Сложные жировые пятна требуют чистки и последующего ремонта поверхности. Инструкция по использованию покрытия Tulikivi Colorнаходится в упаковке Tulikivi Color.

ЧИСТКА СТЕКЛА И РАМЫ ТОПОЧНОЙ ДВЕРЦЫ

Топочные дверцы печей Tulikivi сконструированы таким образом, чтобы воздушные потоки обдували стекло изнутри, поддерживая его прозрачность. В случае, если стекло все-таки закоптится, его рекомендуется очистить сразу после остывания печи.

Пепел является экологичным и всегда доступным средством очистки. Влажным бумажным полотенцем возьмите немного мелкого пепла из зольника и протрите им закоптившийся участок стекла. После этого стекло следует протереть влажной салфеткой и в завершение тщательно высушить.

Для очистки рамы дверцы можно использовать слабый раствор посудомоечного средства. Не допускается использование моечных средств на основе растворителя.

Производитель не несет ответственности за изменения и дополнения к конструкции печи, произведенные без одобрения и согласования с производителем. Допускается использование только одобренных производителем и должным образом установленных дополнительных компонентов и запасных частей.

ОЧИСТКА ОТ САЖИ

Необходимо регулярно, по меньшей мере, раз в год производить очистку печи от сажи. При очистке от сажи соблюдайте требования национального, регионального и местного законодательства. Необходимо защитить поверхность печи и окружающее пространство от загрязнения на период выполнения данных работ.

Открывайте прочистные отверстия осторожно, чтобы не повредить имеющуюся в них изоляцию. После прочистки от сажи убедитесь, что прочистных отверстия и зольник возвращены на место в правильном положении. Закройте топочную дверцу.

Во время чистки камин должен быть полностью остывшим. Когда трубочист будет чистить дымоход, мы рекомендуем попросить его очистить и топку печи.

Порядок действий в нестандартных ситуациях

Неверно отрегулированная принудительная вентиляция может создать проблемы с тягой, особенно если это только принудительная вытяжная вентиляция. Мощная вытяжка над плитой может привести к разрежению воздуха, что послужит препятствием хорошей тяге.Низкое атмосферное давление или сильный ветер могут стать причиной образования в дымоходе воздушного замка, препятствующего тяге. При низком атмосферном давлении тяга всегда будет хуже, чем при хорошей погоде или в зимний морозный день.

Если печь не топилась в течение долгого времени, в дымоходе может скопиться конденсат. В летнее время проблему можно решить, если держать заслонку дымохода слегка приоткрытой в течение периода, когда помещение долго пустует. Так влага не будет конденсироваться в дымоходе.

Причина плохой тяги может крыться и в окружающей среде. Если в печи нет тяги всякий раз, когда ветер дует с определенной стороны – проблема не в дымоходе и не в печи. Причиной может быть дерево, растущее вблизи дома, густой лес, высокий холм или крутой склон, иногда даже форма крыши. Для решения проблемы, возможно, потребуется свалить дерево, удлинить трубу или ограничить использования печи на время преобладания неблагоприятного ветра.

При одновременном использовании нескольких печей или каминов следует удостовериться в том, что вентиляция достаточна.

ЕСЛИ В ДЫМОХОДЕ НЕТ ТЯГИ ИЛИ ПЕЧЬ ДЫМИТ, НЕОБХОДИМО

- Выключить вентиляцию, вытяжку над плитой и систему центрального пылесоса.
- Убедиться в том, что заслонка дымохода открыта.
- Открыть входную дверь или окно в помещении.
- Приоткрыть топочную дверцу.
- Убедиться в том, что отверстия подачи воздуха горения открыты также с наружной стороны дома в случае, если подача воздуха горения осуществляется снаружи.
- Если вышеперечисленные действия не помогают, связаться с трубочистом или авторизованным представителем Tulikivi.

В СЛУЧАЕ ВОЗГОРАНИЯ САЖИ В ДЫМОХОДЕ

- Закрыть регулятор подачи воздуха.
- Держать топочную дверцу закрытой.
- Немедленно связаться с местной пожарной службой, даже если пожар погас.
- Запрещено тушение огня водой.
- После возгорания сажи трубочист должен проверить как печь, так и дымоход перед следующей растопкой.

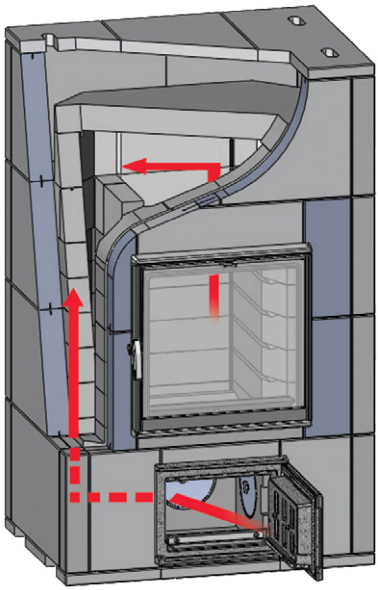

1

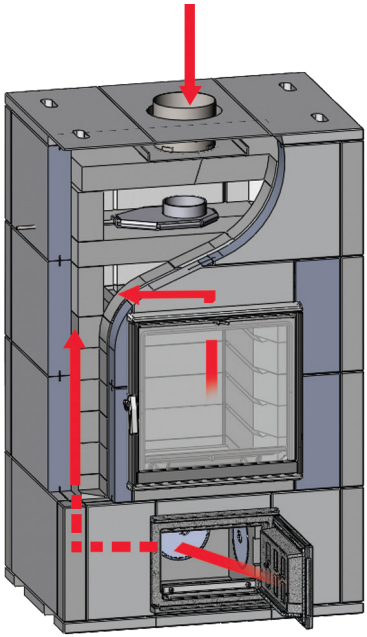

2

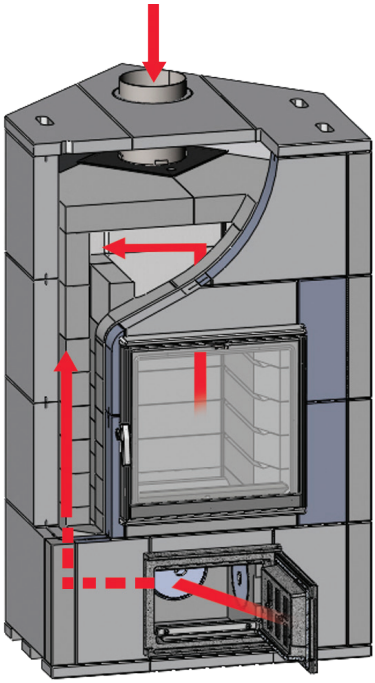

3

Все дымоходные каналы каминной печи необходимо прочищать от сажи один раз в год, в соответствии с нижеприведенными схемами.

1 = Прочистка от сажи, каминная печь

2 = Прочистка от сажи, каминная печь/верхнее подключение дымохода

3 = Прочистка от сажи, Угловой каминная печь /верхнее подключение дымохода

K01141, 9/2015

®Tulikivi

It's such a cold, cold world.